KDD90CNE2



Семейство продуктов	Вытяжка
Тип вытяжки	Вытяжка, встраиваемая в столешницу
Дизайн	Встраиваемая
Режим отвода воздуха	Режим отвода воздуха
Электронное управление	Да
Периметральное всасывание	Да
Материал	Эмалированная сталь
Международный артикул (EAN-код)	8017709346126
Ширина (мм)	90 см
Эстетика	Универсальный
Цвет	Черный
Отделка	Стекло
Тип стекла	Черный
Цвет шелкографии	Серебристый
Логотип	Шелкография

Управление

Управление	Сенсорное управление	**Дисплей**	Цифровой
Цвет светодиодной подсветки	Белый		

Программы/ функции

Количество скоростей	4
Интенсивный режим	BOOST
Режим 24 часа	24 hours

Другие функции

Отсрочка старта

Программирование времени

Технические характеристики

С удаленным мотором	KITRBDD - дополнительный комплект	**Максимальная производительность**	740 м³/ч
		Мощность мотора	250 Вт
		Количество фильтров	2

Количество ламп подсветки	1
Тип подсветки	Светодиодный
Мощность ламп подсветки	5 Вт
Регулирование интенсивности освещения	Да
Шкала цветовой температуры света (°K)	4000 K
Жироулавливающие фильтры	Алюминий
Индикатор загрязнения угольного фильтра	Да
Диаметр воздуховода	150 мм

	Максимальная производительность (стандарт Международной электротехнической комиссии IEC 61591) [м³/ч]	**Уровень шума (стандарт Международной электротехнической комиссии IEC 60704-213) [дБ(A)]**
1-я скорость	200	43
2-я скорость	280	49
3-я скорость	350	53
4-я скорость	440	57
Интенсивный режим	720	68

Аксессуары в комплекте

Пульт дистанционного управления	Опция
Заслонка	Да
Сужение воздуховода	Да

Производительность/ Энергопотребление

Годовая энергоэффективность (AEChood)	57 кВт/год
Класс энергоэффективности	A
Гидродинамическая эффективность	29,30
Класс гидродинамической эффективности	A
Эффективность освещения	40 lux/W
Класс эффективности освещения	A
Жироулавливающая эффективность	65,1 %
Акустическое давление на минимальной скорости	43 дБ(A)
Акустическое давление на максимальной скорости	53 дБ(A)
Акустическое давление при интенсивном режиме	68 дБ(A)
Коэффициент увеличения времени	0,9
Индекс энергоэффективности	53,1
Измерение скорости потока воздуха с точки зрения лучшей энергоэффективности	398 м³/ч

Класс жироулавливающей эффективности	D
Производительность на минимальной скорости	200 м³/ч
Производительность на максимальной скорости	350 м³/ч
Производительность в интенсивном режиме	720 м³/ч
Измерение давления воздуха с точки зрения лучшей энергоэффективности	429 Pa
Измеренная потребляемая мощность в наилучшей точке эффективности	162 Вт
Номинальная мощность системы освещения	5 Вт
Средняя освещенность варочной поверхности	200 lux
Максимальный уровень шума	49 дБ(A)

Электрическое подключение

Номинальная мощность	255 Вт
Напряжение	220-240 В
Частота тока	50-60 Гц
Длина электрического кабеля	1500 мм
Тип электрической вилки	Европейская вилка для переменного тока

Также доступны

Другие доступные цвета	Белый, Серебристое стекло

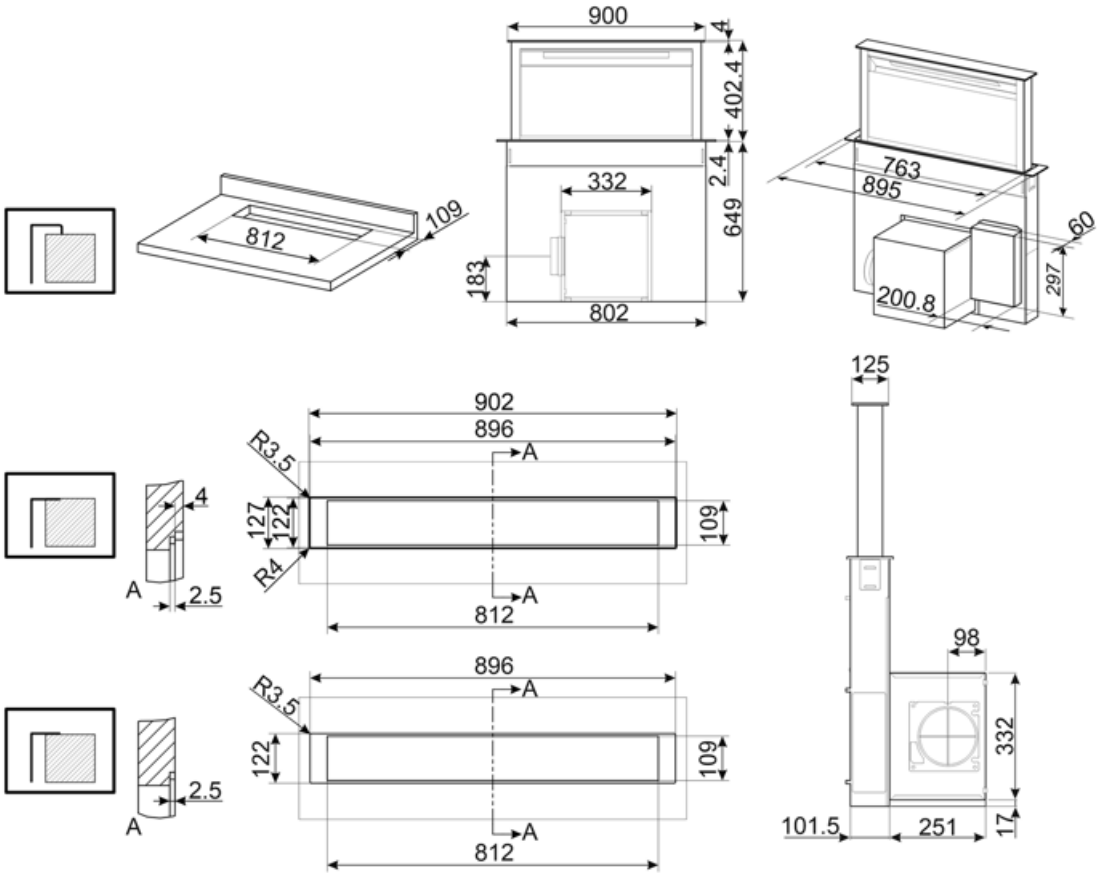

Совместимые Аксессуары



KITFCDD

Угольный фильтр для вытяжек, встраиваемых в столешницу 1 штука
Можно мыть в посудомоечной машине



RCKF2

Пульт дистанционного управления

KITRBDD

Комплект для выноса мотора для вытяжки KDD***

Symbols glossary



24 часа: при выборе этой функции вытяжка для очистки воздуха в помещении включается на 10 минут каждый час в течение 24 часов на минимальной скорости и с минимальным уровнем шума и расходом электроэнергии.



Energy efficiency class A



Таймер отсрочки: можно настроить для запуска программы в удобное время или для использования в периоды непиковой нагрузки.



Предупреждающая подсветка: предупреждает о необходимости замены фильтров.



Периметральное всасывание: очень эффективный способ всасывания воздуха, также способствует снижению уровня шума.



Интенсивный /турбо режим: когда требуется сверхбыстрая экстракция.



Модель имеет фильтры, которые помогают удалять жир из пара, выходящего из посуды во время приготовления.



Автоматическое отключение: специальная настройка, которая позволяет установить длительность приготовления, по окончании которого прибор автоматически отключается.



Электронный дисплей: для визуального напоминания о выбранных параметрах.



Подсветка: все кухонные вытяжки оснащены подсветкой для освещения зоны приготовления.



Простое в использовании сенсорное управление позволяет программировать прибор одним нажатием кнопки.



Диммер подсветки