VSGX860MN

Материал мойки	Гранит
Тип	Композитная
Количество чаш	1
EAN-**код**	8017709311735

Эстетика

Эстетика	Универсальный	**Логотип**	Накладной
Серия	Quadra	**Другие доступные цвета**	Цемент / Бетон
Цвет	Черный		
Тип встраивания	Стандартный	**Отверстие для смесителя/ эксцентрика**	Подготовленнный

	Тип чаши	Размер чаши (мм)	Глубина чаши (мм)	Радиус закругления чаши (мм)	Перелив	Положение корзинчатого вентиля	Размер корзинчатого вентиля
Чаша	Минимальный радиус	796 x 386 x 215	215	6	Да, скрытый монтаж	У стенки чаши	3,5 дюйма

Технические характеристики

Установка в базу	90 см
Отверстие для смесителя	1
Диаметр отверстия под смеситель	35 мм
Количество зажимов	8
Тип зажимов	Стандартный

Характеристики композитного мтаериала	Корзинчатый вентиль, Предварительно установленная уплотнительная лента, Сифон с возможностью подключение посудомоечной машины, Компактный сифон с возможностью подключения посудомоечной машины, Фиксирующие зажимы, Уплотнительная лента, Стойкость к ультрафиолетовому излучению
Глубина встраивания (мм)	5
Размеры изделия (мм)	215x860x510 мм
Размеры выреза в столешнице (мм)	840 x 480 мм
Установка с бортиком	10 мм

Аксессуары в комплекте

Аксессуары для монтажа в комплекте	Корзинчатый вентиль, Сифон с возможностью подключение посудомоечной машины, Фиксирующие зажимы
Коландер	Да
Сливной копленкт Rondò Cover	Да
Разделочная доска HPL черная	Да

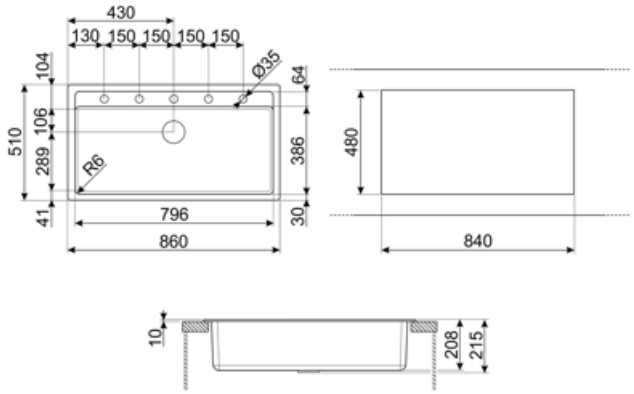

Совместимые Аксессуары

CB25MN

Разделочная доска из HPL пластика для чаш минимального радиуса, черная матовая, размеры 250 x 410 x 12 мм, можно мыть в посудомоечной машине

COL19

Коландер из нержавеющей стали для чаши МИНИМАЛЬНОГО радиуса, размеры 200 x 410 x 26 мм

COL19H

Коландер из нержавеющей стали для чаши МИНИМАЛЬНОГО радиуса, размеры 200 x 410 x 100 мм

COL36

Коландер из нержавеющей стали для чаши МИНИМАЛЬНОГО радиуса, размеры 370 x 410 x 30 мм

KITDSQ

Дозатор для мыла хромированная отделка с квадратной ручкой 40x40 мм

KITFD050

Измельчитель пищевых отходов 0,5 л.с. Мотор 0,5 л.с. Подходит для всех моек со сливом 3 1/2 "

KITFD075

Измельчитель пищевых отходов 075 л.с. Мотор 0,75 л.с. Подходит для всех моек со сливом 3 1/2 "

KITFD100

Измельчитель пищевых отходов 1 л.с. Мотор 1 л.с. Подходит для всех моек со сливом 3 1/2 "

Symbols glossary

Антибактериальная

Ширина мебельного шкафа, необходимая для установки мойки.

Стандартная установка: традиционная установка в столешницу, подходит для любых кухонных гарнитуров

Устойчивость к высоким температурам

Легкая очистка

Против царапин

Глубина мойки - в зависимости от модели глубина может быть от 13 до 24,5 см.

Термостойкость

Ударопрочность

Защита от ультрафиолета, не выгорает со временем.

Benefit (TT)

Одна чаша

Одна чаша для большей адаптивности, вместимости и оптимизации пространства

Коландер

В комплект входит дуршлаг для большего удобства на кухне и слива непосредственно в раковину.

Возможность установки смесителя

Возможность установки смесителя непосредственно на мойку, для большей и более аккуратной поверхности.

Разделочная доска

В комплект входит разделочная доска для эффективного использования имеющегося пространства.