FAB5ROR6

Семейство продуктов	Холодильник
Установка	Отдельностоящий
Категория	Однодверный
Рекомендуемая ширина	До 60
Рекомендуемая высота	До 100
Тип охлаждения	Статический
Разморозка	Автоматическая
Тип петель (шарнира)	Стандартный
Дверной упор	Справа
EAN-**код**	8017709349912

Эстетика

Эстетика	Стиль 50-х г.г.	**Цвет логотипа**	Хромированный
Цвет	Оранжевый	**Материал боковин**	Сталь
Отделка	Глянцевый	**Цвет боковин**	Оранжевый
Дизайн	Скругленный выпуклый	**Логотип**	Накладной
Материал	Термоформируемый полимер	**Цвет профиля на полках дверцы**	Хромированный
Ручка	Внешняя	**Цвет профиля на выдвижных ящиках**	Хромированный
Тип ручки	Фиксированный		
Цвет ручек	Хромированный	**Цвет профиля на стеклянных полках**	Хромированный

Характеристики холодильного отделения

Количество регулируемых полок	2	**Внутренняя подсветка холодильного отделения**	Да
Тип регулируемых полок	Стекло	**Тип подсветки холодильного отделения**	LED
Количество ламп подсветки	1		

Дверца холодильного отделения

Количество регулируемых полок на дверце	1	**Количество полок для бутылок**	1

Регулируемая полка с металлической окантовкой	Да	**Полка для бутылок с металлической окантовкой**	Да

Другие технические характеристики

Тип контроля температуры	Электронный
Тип хладагента	R600a
Тип компрессора	Стандартный
Количество хладагента (г)	19 g
Вспенивающий агент	Циклопентан

Производительность / Энергопотребление - НОВЫЙ регламент

Годовое энергопотребление	49 кВт/год	**Сумма объемов холодильного отделения и незамерзающего отделения**	34 л
Класс энергоэффективности	C	**Эмиссия воздушного акустического шума**	36 дБ(A) re 1пВт
Класс эмиссии воздушного акустического шума	C	**Климатический класс**	SN, N, ST, T
Полный объем	34 л	**EEI**	63 %

Электрическое подключение

Тип электрической вилки	(F;E) Schuko	**Напряжение**	220-240 В
Номинальная мощность	60 Вт	**Частота тока**	50 Гц
Сила тока	0,3 A	**Длина электрического кабеля**	100 см

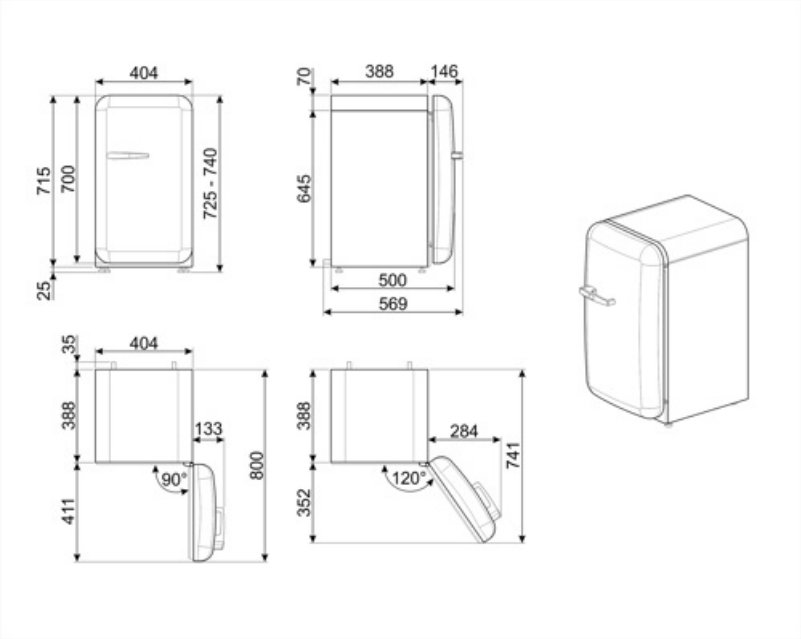

Совместимые Аксессуары

KITCABLE90UK

Кабель с вилкой IEC и вилкой UK

Alternative products

FAB5RWH6

Дверной упор: Справа
Белый

FAB5RSV6

Дверной упор: Справа
Серебристый

FAB5RPG6

Дверной упор: Справа
Пастельный зеленый

FAB5RPB6

Дверной упор: Справа
Пастельный голубой

FAB5RRD6

Дверной упор: Справа
Красный

FAB5RDUJ6

Дверной упор: Справа
Декорированный / Специальный

FAB5RCR6

Дверной упор: Справа
Кремовый

FAB5RPK6

Дверной упор: Справа
Розовый

FAB5RBL6

Дверной упор: Справа
Черный

Symbols glossary

Автоматическое размораживание: работает за счет автоматического оттаивания через равные промежутки времени, что исключает необходимость размораживание прибора в целом.

Светодиодное внутреннее освещение: более энергоэффективный и долговечный способ освещения внутреннего пространства прибора.

A+++: класс энергоэффективности A+ помогает сэкономить до 30% энергии по сравнению с классом A. Гарантируется максимальная производительность при минимальном потреблении.

Класс энергоэффективности C

Benefit (TT)

Хладагент R600a

Экологически чистый газообразный хладагент R600a способствует быстрому охлаждению при меньшем потреблении энергии

Климатический класс

Климатический класс SN-T делает прибор пригодным для работы при комнатной температуре от 10 °C до 43 °C

Внешняя ручка

Внешняя ручка обеспечивает практичность и простоту использования холодильника

Внутреннее освещение

Внутреннее освещение обеспечивает идеальную видимость полок и продуктов в холодильной камере