P875AO

Семейство продуктов	Варочная поверхность
Тип встраивания	Традиционный
Размеры	70/75 cm
Источник питания	Электрический
Тип	Стеклокерамическая варочная панель
Международный артикул (EAN-код)	8017709259990

Эстетика

Эстетика	Колониальный стиль (Coloniale)
Цвет	Антрацит
Материал	Окрашенный
Рамка	Да
Цвет рамки	Антрацит
Тип управления	Поворотные переключатели
Расположение переключателей	Фронтальное
Количество переключателей	5
Цвет переключателей	Латунная
Фурнитура	Латунная
Логотип	Шелкография
Цвет сериографии	Позолоченная
Другие цвета	Кремовый

Программы/ функции

Количество электрических зон приготовления	5
Уровни мощности	6
Количество зон приготовления	5

Опции

Стандартный вырез	490x685 мм

Технические характеристики

Фронтальная левая - Керамическая- одинарная - 1.80 кВт - Ø 18.0 см
Задняя левая - Керамическая - одинарная - 1.20 кВт - Ø 14.0 см
Центральная - Керамическая - одинарная - 2.00 кВт - 15.0x25.0 см
Задняя правая - Керамическая - одинарная - 2.40 кВт - Ø 21.0 см
Фронтальная правая - Керамическая - одинарная - 1.20 кВт - Ø 14.0 см

Индикация минимального диаметра посуды	Да	**Индикация остаточного тепла**	Да
Автоматическое отключение при перегреве	Да		

Электрическое подключение

Номинальная мощность	8600 Вт	**Дополнительные способы подключения**	Однофазное и двухфазное
Сила тока	24 A	**Частота тока**	50/60 Гц
Напряжение	220-240 В	**Длина электрического кабеля**	150 см
Напряжение 2	380-415 В	**Клеммная коробка**	6 полюсов
Тип электрического кабеля	Трехфазный	**Тип электрической вилки**	Нет

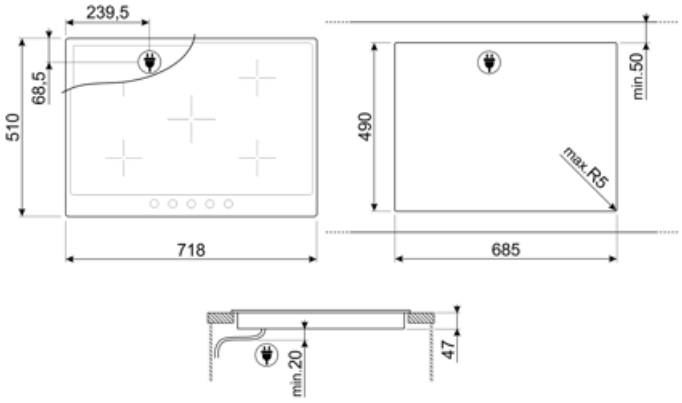

Совместимые Аксессуары

5MP700AO

Комплект ручек Кортина (Cortina) антрацит/латунь для электрических варочных панелей

5MP700PO

Комплект ручек Кортина (Cortina) кремовый/латунь для электрических варочных панелей

5MP800A

Комплект ручек Колониальный стиль (Coloniale) позолоченный/антрацит для электрических варочных панелей

5MP800P

Комплект ручек Колониальный стиль (Coloniale) позолоченный/кремовый для электрических варочных панелей

SCRP

Скребок для индукционных и стеклокерамических варочных панелей, а также теппаняки

Alternative products

P875PO

Цвет: Кремовый

Symbols glossary

Стандартная установка: традиционная установка в столешницу, подходит для любых кухонных гарнитуров

Защита от перегрева: система безопасности, которая автоматически отключает варочную панель в случае перегрева блока управления.

Индикация остаточного тепла: после выключения стеклокерамической варочной панели индикатор остаточного тепла показывает, какая из зон нагрева все еще остается горячей. Когда температура опускается ниже 60°C, индикатор гаснет.

Поворотные перключатели

Стеклокерамика: основание варочной панели изготовлено из стеклокерамики. Нагрев осуществляется электрическими нагревательными элементами.