FAB10LRD6

Семейство продуктов	Холодильник
Установка	Отдельностоящий
Категория	Однодверный
Рекомендуемая ширина	До 60
Рекомендуемая высота	До 100
Тип охлаждения	Статический
Разморозка	автоматическая для холод., ручная для морозильника
Тип петель (шарнира)	Стандартный
Дверной упор	Слева
EAN-**код**	8017709342470

Эстетика

Эстетика	Стиль 50-х г.г.	**Цвет ручек**	Хромированный
Цвет	Красный	**Цвет логотипа**	Хромированный
Отделка	Глянцевый	**Материал боковин**	Сталь
Дизайн	Скругленный выпуклый	**Цвет боковин**	Красный
Материал	Термоформируемый полимер	**Логотип**	Накладной
Ручка	Внешняя	**Цвет профиля на полках дверцы**	Серебристый
Тип ручки	Фиксированный	**Цвет профиля на стеклянных полках**	Серебристый

Характеристики холодильного отделения

Количество отделений	1	**Крышка ящика для овощей**	Да
Типы отделений	Отделение для овощей и фруктов	**Тип крышки ящика для овощей и фруктов**	Стекло
Количество регулируемых полок	1	**Количество ламп подсветки**	1
Количество ящиков для овощей и фруктов	1	**Внутренняя подсветка холодильного отделения**	Да
Тип регулируемых полок	Стекло	**Тип подсветки холодильного отделения**	LED
Тип ящика для овощей и фруктов	Стандартный		

Дверца холодильного отделения

Количество регулируемых полок на дверце	2	**Количество полок для бутылок**	1

Характеристики морозильного отделения

Внутренняя морозильная камера	Да

Другие технические характеристики

Тип контроля температуры	Электромеханический
Количество компрессоров	1
Тип хладагента	R600a
Тип компрессора	Стандартный
Количество хладагента (г)	25 g
Вспенивающий агент	Циклопентан

Производительность / Энергопотребление - НОВЫЙ регламент

Годовое энергопотребление	115 кВт/год	**Эмиссия воздушного акустического шума**	35 дБ(A) re 1пВт
Класс энергоэффективности	D	**Поддержание температуры при отключении энергии**	6 ч
Класс эмиссии воздушного акустического шума	B	**4* - Мощность замораживания**	2,6 кг/сутки
Полный объем	122 л	**Климатический класс**	N, ST, T
Сумма объемов морозильников	17 л	**EEI**	79 %
Сумма объемов холодильного отделения и незамерзающего отделения	105 л		

Электрическое подключение

Тип электрической вилки	(F;E) Schuko	**Напряжение**	220-240 В
Номинальная мощность	50 Вт	**Частота тока**	50 Гц
Сила тока	0,42 A	**Длина электрического кабеля**	180 см

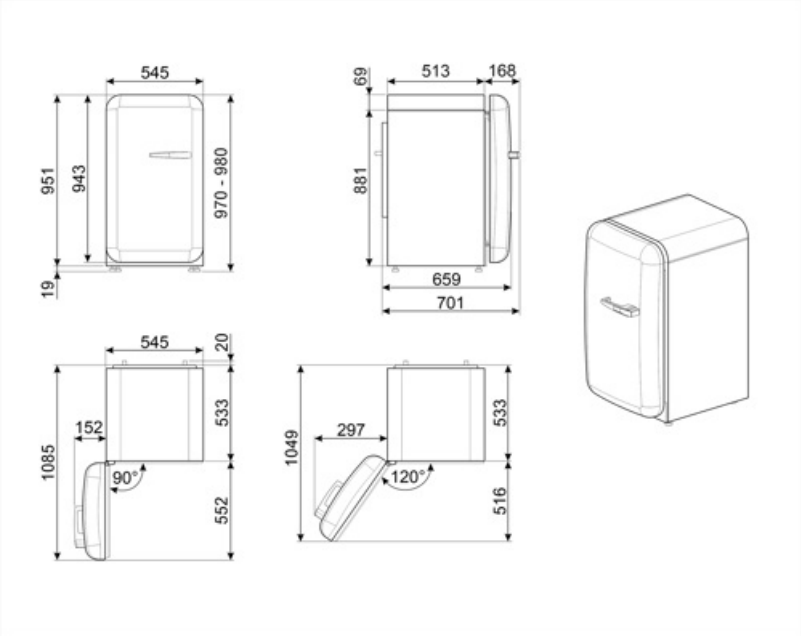
545
951
943
970 - 980
19
69
513
168
881
659
701
545
20
533
1085
152
90°
552
1049
297
533
120°
516

Alternative products

FAB10LCR6

Дверной упор: Слева
Кремовый

FAB10LWH6

Дверной упор: Слева
Белый

FAB10LOR6

Дверной упор: Слева
Оранжевый

FAB10LBL6

Дверной упор: Слева
Черный

Symbols glossary

Морозильная камера 4 **** для лучшей сохранности продуктов.

Автоматическое размораживание: работает за счет автоматического оттаивания через равные промежутки времени, что исключает необходимость размораживание прибора в целом.

Светодиодное внутреннее освещение: более энергоэффективный и долговечный способ освещения внутреннего пространства прибора.

Класс энергоэффективности D

Benefit (TT)

Хладагент R600a

Экологически чистый газообразный хладагент R600a способствует быстрому охлаждению при меньшем потреблении энергии

Климатический класс

Климатический класс SN-T делает прибор пригодным для работы при комнатной температуре от 10 °C до 43 °C

Внешняя ручка

Внешняя ручка обеспечивает практичность и простоту использования холодильника

Внутреннее освещение

Внутреннее освещение обеспечивает идеальную видимость полок и продуктов в холодильной камере

Ящик для фруктов и овощей

Выдвижной ящик для фруктов и овощей обеспечивает наилучшие условия хранения свежих продуктов