UM30

Материал мойки	Нержавеющая сталь
Тип	Чаша штампованная
Количество чаш	1
EAN-**код**	8017709064556

Эстетика

Эстетика	Универсальный	**Отделка**	Матовая
Серия	Alba	**Тип встраивания**	Под столешницу
Цвет	Нержавеющая сталь	**Логотип**	Штампованный

	Тип чаши	Размер чаши (мм)	Глубина чаши (мм)	Радиус закругления чаши (мм)	Перелив	Положение корзинчатого вентиля	Размер корзинчатого вентиля
Чаша	Традиционный	300 x 400 x 180	180	75	Да, традиционная	Сбоку чаши	3,5 дюйма

Технические характеристики

Размеры изделия (мм)	180x320x420 мм	**Диаметр отверстия под смеситель**	35 мм
Размер выреза, установка под столешницу (мм)	296x396 мм	**Количество зажимов**	4
Установка в базу	45 см	**Тип зажимов**	Клипса под столешницу

Аксессуары в комплекте

Аксессуары для монтажа в комплекте	Корзинчатый вентиль, Фиксирующие зажимы

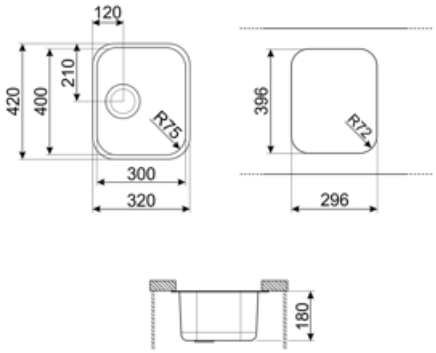
120
420
400
210
R75
300
320
396
R72
296
180

Совместимые Аксессуары

3712

Компактный сифон с подключением посудомоечной машины для мойки с 1 чашей

3713

Компактный сифон с подключением посудомоечной машины для мойки с 2 чашами

KITFD050

Измельчитель пищевых отходов 0,5 л.с. Мотор 0,5 л.с. Подходит для всех моек со сливом 3 1/2 "

KITFD075

Измельчитель пищевых отходов 075 л.с. Мотор 0,75 л.с. Подходит для всех моек со сливом 3 1/2 "

KITFD100

Измельчитель пищевых отходов 1 л.с. Мотор 1 л.с. Подходит для всех моек со сливом 3 1/2 "

RND1V

Стандартный сливной комплект для моек с 21 чашей и прямоугольным переливом

Symbols glossary

Ширина шкафа, необходимого для установки мойки

Монтаж под столешницу: мойка закреплена под столешницей, что расширяет рабочую поверхность и увеличивает глубину мойки.

Глубина мойки - в зависимости от модели глубина может быть от 13 до 24,5 см.

Benefit (TT)

Одна чаша

Одна чаша для большей адаптивности, вместимости и оптимизации пространства