MP722PO

Полезный объем духового шкафа	22 л

Семейство продуктов	Микроволновая печь
Категория	Встраиваемая
Установка	В верхний шкаф
Источник питания	Электрический
Способ приготовления	Микроволны с грилем
Управление	Электронный

Управление

Дисплей/ часы	LED-дисплей
Управление	Поворотные переключатели
Открывание	Электронная кнопка
Количество переключателей	2
Поворотные переключатели	Cortina
Цвет переключателей	Кремовый

Опции

Таймер	Электронный
Программирование времени	Старт и стоп
Акустический сигнал окончания приготовления	Да
Режим Showroom	Да
Блокировка управления	Да

Технические характеристики

Материал внутренней камеры	Нержавеющая сталь
Количество ламп подсветки	1
Тип подсветки	Лампа накаливания
Мощность ламп подсветки	20 Вт
Открывание дверцы	Боковое открывание
Количество стекол дверцы	2
Термостат безопасности	Да
Система охлаждения	Тангенциальная
Защитное стекло от микроволн	Да

Керамическое основание внутренней камеры	Да	**Автоматическое отключение микроволн при открытой дверце**	Да
Освещение при открытой дверце	Да	**Размеры внутренней камеры (ВхШхГ)**	220x350x280 мм
Тип гриля	Нагревательный элемент	**Эффективная мощность микроволн**	850 Вт
Откидной гриль	Да		
Мощность гриля	1250 Вт		

Аксессуары в комплекте

Решетка	1

Электрическое подключение

Номинальная мощность	2700 Вт	**Частота тока**	50 Гц
Сила тока	11 A	**Длина электрического кабеля**	150 см
Напряжение	220-240 В		

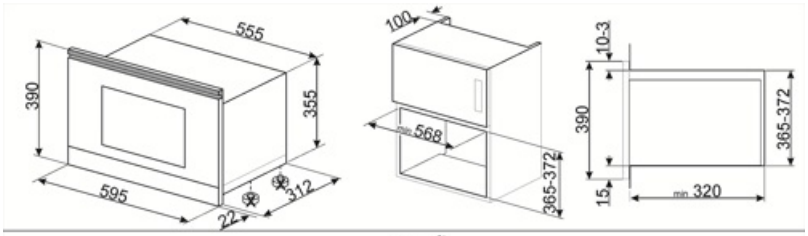

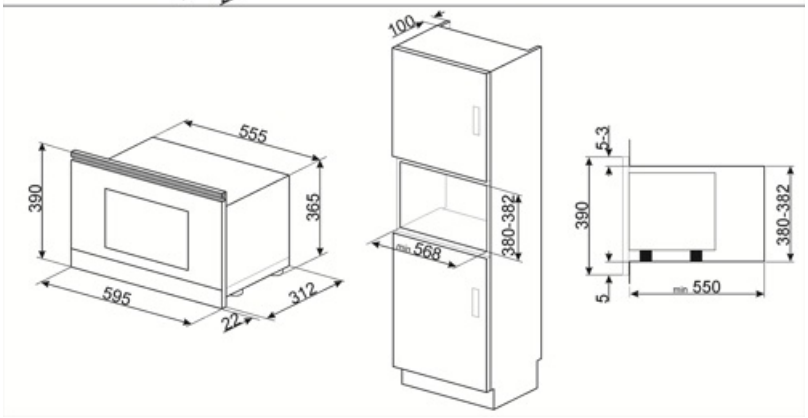

Совместимые Аксессуары

KITMP38

Тонкая планка для изменения высоты микроволновых печей с 39 см до 38 см

Symbols glossary

Керамическое основание Surfaceplus для микроволновой печи - поворотный столик не требуется, всю поверхность можно использовать для приготовления пищи.

Микроволны значительно сокращают время приготовления и способствуют экономии энергии.

Размораживание по весу: функция автоматического размораживания. Вы выбираете тип продуктов для размораживания из доступных категорий (МЯСО - РЫБА - ХЛЕБ - ДЕСЕРТЫ). После ввода веса продукта печь автоматически определяет время, необходимое для правильного размораживания.

Использование гриля дает отличные результаты при приготовлении мяса средних и малых порций, особенно в сочетании с вертелом (где это возможно). Также идеально подходит для приготовления колбас и бекона.

Микроволны + гриль: использование гриля приводит к идеальному подрумяниванию поверхности продукта. Действие микроволн позволяет в короткие сроки приготовить внутреннюю часть блюда.

Откидной гриль: откидной гриль можно легко отцепить, чтобы переместить нагревательный элемент и проще очистить верхнюю часть прибора.

Блокировка управления: некоторые модели оснащены устройством для блокировки управления, чтобы не было возможности случайно изменить программу/ цикл приготовления, включить или выключить прибор.

Размораживание по времени: с помощью этой функции время размораживания продуктов определяется автоматически.

Дверца с двойным остеклением

Микроволны: проникая прямо в пищу, микроволны позволяют готовить очень быстро и со значительной экономией энергии. Они подходят для приготовления без жира, они также способны размораживать и нагревать пищу, не изменяя ее первоначальный вид и аромат. Функцию микроволн также можно комбинировать с обычными функциями со всеми вытекающими отсюда преимуществами. Идеально подходит для всех видов еды.

Микроволны для пиццы: эта функция позволяет быстрее готовить пиццу благодаря микроволнам. Для оптимизации конечного результата используйте функцию в сочетании с тарелкой Crisp,

Указан полезный объем внутренней камеры в литрах.

Benefit (TT)

Электронный контроль температуры

Своевременное регулирование температуры и равномерность нагрева

Блокировка управления

Благодаря системе защиты от детей микроволновая печь обеспечивает спокойствие родителей и повышает общую безопасность в домашних условиях

Функция "Пицца"

Предустановленный режим для оптимальной выпечки или разогрева пиццы