KSG8P4X

Семейство продуктов	Вытяжка
Тип вытяжки	Встраиваемая вытяжка
Дизайн	Встраиваемая
Режим отвода воздуха	Режим отвода воздуха
Электронное управление	Да
Периметральное всасывание	Да
Материал	Нержавеющая сталь
Тип нержавеющей стали	Матовая
EAN-**код**	8017709319373
Эстетика	Универсальный
Цвет	Нержавеющая сталь
Отделка	Матовая
Логотип	Шелкография

Управление

Управление	Сенсорное управление с подсветкой белого цвета	**Цвет светодиодной подсветки**	Белый

Программы/ функции

Количество скоростей	3
Интенсивный режим	BOOST
Режим 24 часа	24
Программирование времени	
Автовентиляция 2.0	

Технические характеристики

Количество ламп подсветки	2	**Количество фильтров**	2
Тип подсветки	LED	**Жироулавливающие фильтры**	Алюминий
Мощность ламп подсветки	2,3 Вт	**Индикатор загрязнения угольного фильтра**	Да
Регулирование интенсивности освещения	Да	**Диаметр воздуховода**	150 мм
Диапазон цветовой температуры света	2700° - 4000° °K	**Мин. расстояние от газовой варочной панели**	650 мм

Максимальная производительность	730 м³/ч	**Мин. расстояние от электрической варочной панели**	650 мм
Мощность мотора	230 Вт	**Обратный клапан**	Да

	Максимальная производительность [м³/ч]	Уровень шума на 1-й скорости [дБ(А)]
1-я скорость	266	46
2-я скорость	356	52
3-я скорость	480	60
Интенсивный режим	681	67

Производительность/ Энергопотребление

Годовая энергоэффективность (AEChood)	53 кВт/год	**Акустическое давление на минимальной скорости (SPEmin)**	46 дБ(A)
Класс энергоэффективности	A	**Акустическое давление на максимальной скорости (SPEmax)**	60 дБ(A)
Гидродинамическая эффективность (FDE)	29,7	**Акустическое давление при интенсивном режиме**	67 дБ(A)
Класс гидродинамической эффективности	A	**Коэффициент увеличения времени (F)**	0,9
Эффективность освещения (LE)	38,0 lux/W	**Индекс энергоэффективности**	52,5
Класс эффективности освещения	A	**Измерение скорости потока воздуха с точки зрения лучшей энергоэффективности**	356 м³/ч
Жироулавливающая эффективность (GFE)	73,8 %	**Измерение давления воздуха с точки зрения лучшей энергоэффективности (Pbep)**	448 Pa
Класс жироулавливающей эффективности	D	**Измеренная потребляемая мощность в наилучшей точке эффективности (Wbep)**	149 Вт
Производительность на минимальной скорости	266 м³/ч	**Номинальная мощность системы освещения**	5 Вт
Производительность на максимальной скорости	480 м³/ч	**Средняя освещенность варочной поверхности (Emiddle)**	175 lux
Производительность в интенсивном режиме	681 м³/ч	**Максимальный уровень шума**	60 дБ(A)

Электрическое подключение

Номинальная мощность	235 Вт	**Частота тока**	50-60 Гц
Напряжение	220-240 В	**Длина электрического кабеля**	1500 мм

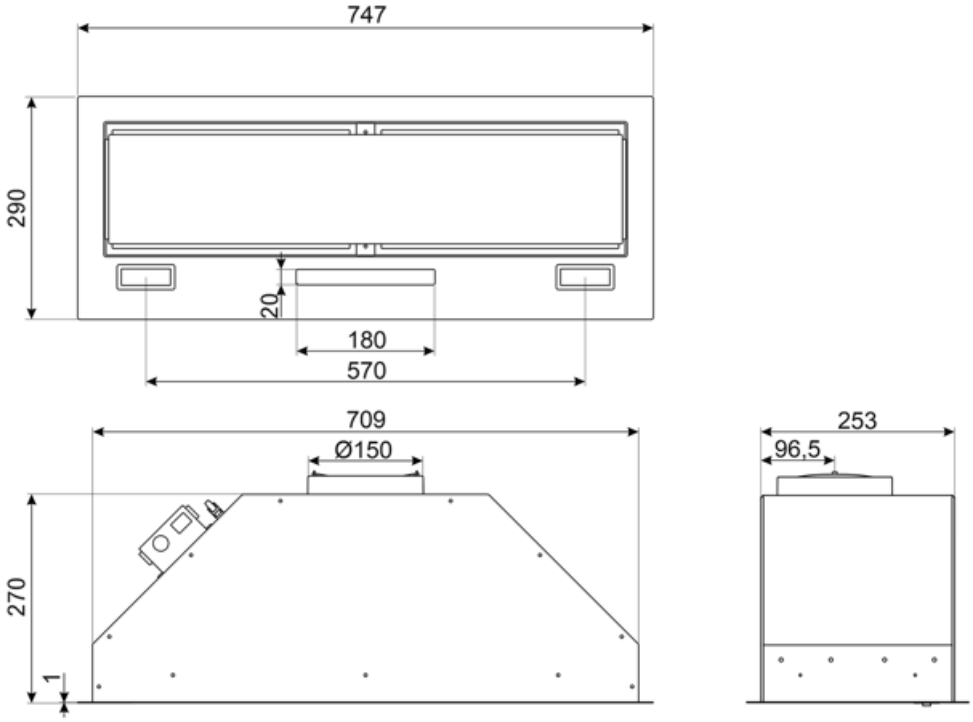

Совместимые Аксессуары

FLT6

Круглый угольный фильтр (комплект 2 штуки)

KITALLFC

Универсальный угольный фильтр Нержавеющая сталь AISI304 Фильтр можно мыть в посудомоечной машине при температуре 50°C (вода и подходящее моющее средство) и сушить в духовке при 180°C в течение 25 минут

Symbols glossary

24 часа: при выборе этой функции вытяжка для очистки воздуха в помещении включается на 10 минут каждый час в течение 24 часов на минимальной скорости и с минимальным уровнем шума и расходом электроэнергии.

Модель имеет фильтры, которые помогают удалять жир из пара, выходящего из посуды во время приготовления.

Автоматическое отключение: специальная настройка, которая позволяет установить длительность приготовления, по окончании которого прибор автоматически отключается.

Предупреждающая подсветка: предупреждает о необходимости замены фильтров.

Подсветка: все кухонные вытяжки оснащены подсветкой для освещения зоны приготовления.

Периметральное всасывание: очень эффективный способ всасывания воздуха, также способствует снижению уровня шума.

Интенсивный /турбо режим: когда требуется сверхбыстрая экстракция.

Автовентиляция 2.0: взаимодействие между варочной панелью и вытяжкой

Диммер подсветки

Настраиваемый белый цвет от теплого до холодного

Benefit (TT)

Регулируемая настраиваемая подсветка

Индивидуальное освещение с помощью светодиодных ламп с регулируемой интенсивностью и цветовой температурой от теплых до холодных тонов

Периметральное всасывание

Оптимизированная вытяжка через периметральную аспирационную систему

Периметральная аспирация повышает эффективность вытяжки, направляя пары вдоль краев панели под фильтрами, оптимизируя захват воздуха.

Сенсорный дисплей с белой подсветкой

Интуитивно понятное и быстрое использование благодаря элегантному сенсорному дисплею с белой светодиодной подсветкой

Autovent 2.0

Централизованное и практичное управление через Bluetooth-соединение между варочной поверхностью и вытяжкой.

Система Auto-Vent 2.0 обеспечивает автоматическое управление вытяжкой посредством подключения к варочной панели: оба прибора включаются одновременно, а мощность вытяжки регулируется в режиме реального времени в зависимости от интенсивности приготовления пищи.