FMI325N

Семейство продуктов	Микроволновая печь
Категория	Встраиваемая
Тип установки	Встраиваемая
Установка	Полностью встраиваемая
Источник питания	Электрический
Способ приготовления	Микроволны с грилем
Управление	Электромеханический



Эстетика

Эстетика	Классика (Classica)	**Тип стекла**	Инверсионное
Цвет	Черный	**Цвет шелкографии**	Белый
Отделка	Матовый	**Дверца**	Полностью стеклянная
Рамка для встраивания	Да	**Логотип**	Шелкография
Материал	Эмалированная сталь		

Программы/ функции

Количество функций	6	**Размораживание по весу**	Да
Гриль большой	Да	**Микроволновая печь**	Да
Функция "Пицца"	Да	**Микроволны + гриль**	Да
Размораживание по времени	Да	**Автоматические программы**	8

Управление

Дисплей/ часы	Цифровой дисплей	**Открывание**	Электронная кнопка
Управление	Сенсорное управление		

Опции

Таймер	Электронный	**Блокировка управления**	Да
Программирование времени	стоп	**быстрый старт**	Да
Акустический сигнал окончания приготовления	Да		

Технические характеристики



Материал внутренней камеры	Нержавеющая сталь	**Мощность гриля**	1000 Вт
Количество уровней приготовления	2	**Открывание дверцы**	Боковое открывание
Тип направляющих	Приподнятая решетка	**Количество стекол дверцы**	1
Количество ламп подсветки	1	**Термостат безопасности**	Да
Тип подсветки	Светодиодный	**Система охлаждения**	Тангенциальная
Поворотный стол	Да	**Защитное стекло от микроволн**	Да
Диаметр поворотного стола	31,5 см	**Автоматическое отключение микроволн при открытой дверце**	Да
Освещение при открытой дверце	Да	**Размеры внутренней камеры (ВхШхГ)**	206x368x328 мм
Тип гриля	Кварцевый	**Эффективная мощность микроволн**	900 Вт

Аксессуары в комплекте

Решетка	1	**Рамка для встраивания**	Да

Производительность/ Энергопотребление



Полезный объем духового шкафа	25 л	**Полный объем**	26 л

Электрическое подключение

Тип электрической вилки	Нет	**Напряжение**	230 В
Номинальная мощность	1450 Вт	**Частота тока**	50 Гц
Сила тока	6,3 А	**Длина электрического кабеля**	150 см

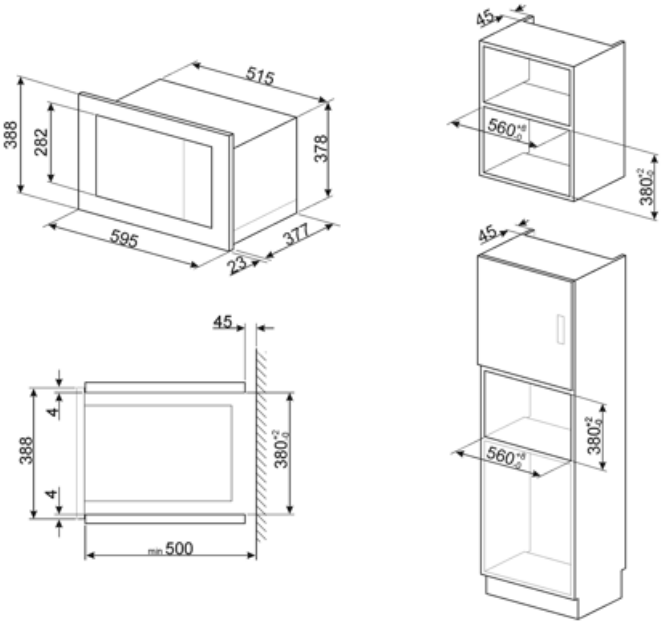
515
388
282
378
595
377
23
45
4
388
4
min 500
45
560
380
45
560
380

Symbols glossary



Блокировка управления: некоторые модели оснащены устройством для блокировки управления, чтобы не было возможности случайно изменить программу/ цикл приготовления, включить или выключить прибор.



Размораживание по времени: с помощью этой функции время размораживания продуктов определяется автоматически.



Нержавеющая сталь с защитой от отпечатков пальцев: защита от отпечатков пальцев сохраняет внешний вид нержавеющей стали.



Микроволны: проникая прямо в пищу, микроволны позволяют готовить очень быстро и со значительной экономией энергии. Они подходят для приготовления без жира, они также способны размораживать и нагревать пищу, не изменяя ее первоначальный вид и аромат. Функцию микроволн также можно комбинировать с обычными функциями со всеми вытекающими отсюда преимуществами. Идеально подходит для всех видов еды.



Микроволны для пиццы: эта функция позволяет быстрее готовить пиццу благодаря микроволнам. Для оптимизации конечного результата используйте функцию в сочетании с тарелкой Crisp,



В камере духового шкафа предусмотрено 2 разных уровня приготовления.



Указан полезный объем внутренней камеры в литрах.



Микроволны значительно сокращают время приготовления и способствуют экономии энергии.



Размораживание по весу: функция автоматического размораживания. Вы выбираете тип продуктов для размораживания из доступных категорий (МЯСО - РЫБА - ХЛЕБ - ДЕСЕРТЫ). После ввода веса продукта печь автоматически определяет время, необходимое для правильного размораживания.



Использование гриля дает отличные результаты при приготовлении мяса средних и малых порций, особенно в сочетании с вертелом (где это возможно). Также идеально подходит для приготовления колбас и бекона.



Микроволны + гриль: использование гриля приводит к идеальному подрумяниванию поверхности продукта. Действие микроволн позволяет в короткие сроки приготовить внутреннюю часть блюда.



Подсветка сбоку: две лампы на противоположных сторонах внутренней камеры улучшают обзор внутри духовки.



Простое в использовании сенсорное управление позволяет программировать прибор одним нажатием кнопки.