CPR915P

Семейство продуктов	Выдвижной ящик
Коммерческая высота	14 см
Тип	Подогреватель посуды

Эстетика

Эстетика	Victoria	**Материал дверцы**	Эмалированная сталь
Цвет	Кремовый	**Логотип**	Шелкография
Отделка	Матовый	**Расположение логотипа**	Внутренний

Управление

Тип управления	Поворотные переключатели	**Поворотные переключатели**	Стандартный
Тип контроля температуры	Электро-механический	**Цвет переключателя**	Эффект нержавеющей стали
Количество переключателей	1		

Программы/ функции

Размораживание	Да
Поднятие теста	Да
Подогреватель чашек	Да
Поддержание тепла	Да
Подогреватель посуды	Да
Подогрев пищи	Да

Технические характеристики

Механизм открывания	Push-pull	**Объем**	21 л
Материал основания	Нержавеющая сталь	**Тип нагрева**	Вентилируемый

Максимально допустимый вес	15 кг	**Аксессуары в комплекте**	Силиконовый коврик
Максимальная нагрузка на прибор	85 кг		

Электрическое подключение

Тип электрической вилки	(F;E) Schuko	**Напряжение**	220-240 В
Номинальная мощность	400 Вт	**Частота тока**	50-60 Гц
Сила тока	2 А		

Логистическая информация

Ширина изделия (мм)	597 мм	**Высота продукта (мм)**	135 мм
Глубина изделия (мм)	538 мм		

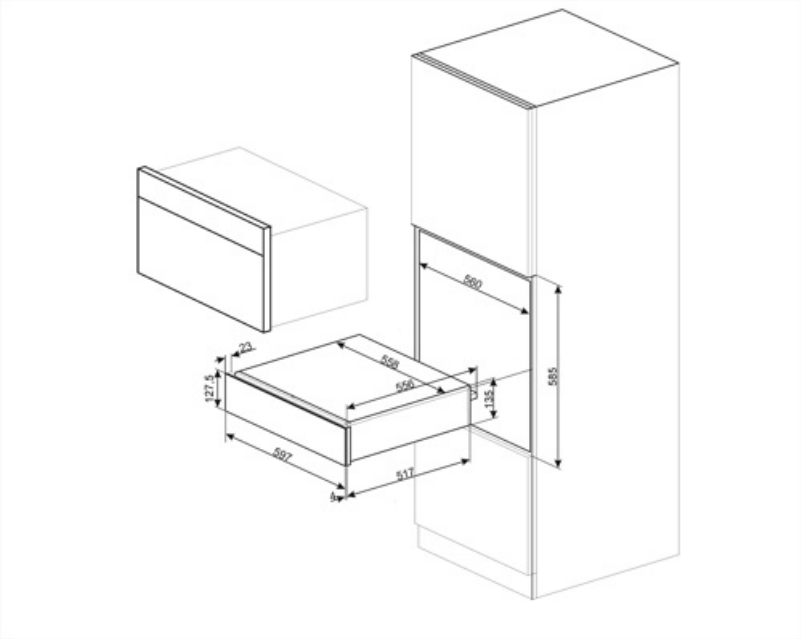

Совместимые Аксессуары

KITCABLE90UK

Кабель с вилкой IEC и вилкой UK

Benefit (TT)

Стальное основание

Наличие нескользящего силиконового коврика; съемный и удобный для размещения посуды без скольжения, предотвращает загрязнения дна ящика и появление царапин.

Открывание Push-pull

Ящик открывается простым нажатием.

Доступные функции

Функции можно выбирать с помощью поворотного переключателя: поддержание тепла, разогрев, размораживание, подогрев посуды, поднятие теста и подогрев чашек.