PX375MB

Семейство продуктов	Варочная поверхность
Тип встраивания	Традиционный
Размеры	70/75 cm
Источник питания	Газ
Тип	Газ
Международный артикул (EAN-код)	8017709321628



Эстетика

Эстетика	Классика (Classica)
Серия	Новый
Цвет	Черный матовый
Отделка	Черный матовый
Материал	Эмалированный
Решетки	Чугунные
Горелки	Smeg Contemporanea
Материал горелок	Алюминий
Покрытие горелок	Черная керамика
Тип управления	Поворотные переключатели
Расположение переключателей	Фронтальное
Количество переключателей	5
Цвет переключателей	Черный матовый
Логотип	Шелкография
Цвет сериографии	Серебристый

Программы/ функции

Количество газовых зон приготовления	5
Количество зон приготовления	5

Опции

Стандартный вырез	478-482x555-560 мм

Технические характеристики

UR

Фронтальная левая - Газ - вспомогательная - 1.10 кВт
Задняя левая - Газ - быстрая - 2.60 кВт
Центральная - Газ - ультрабыстрая - 4.00 кВт
Задняя правая - Газ - полубыстрая - 1.80 кВт
Фронтальная правая - Газ - полубыстрая - 1.80 кВт

Газ-контроль	Да	**Автоматический электроподжиг**	Да

Электрическое подключение

Номинальная мощность	1 Вт	**Частота тока**	50/60 Гц
Напряжение	220-240 В	**Длина электрического кабеля**	120 см
Тип электрического кабеля	Однофазное	**Тип электрической вилки**	Нет

Подключение к газу

Тип газа	G20 природный газ	**Подключение к газу**	Коническое
Подключение к газу	Цилиндрическое	**Номинальная мощность газа**	11300 Вт
Жиклеры для других типов газа в комплекте	G30 GPL сжиженный газ		

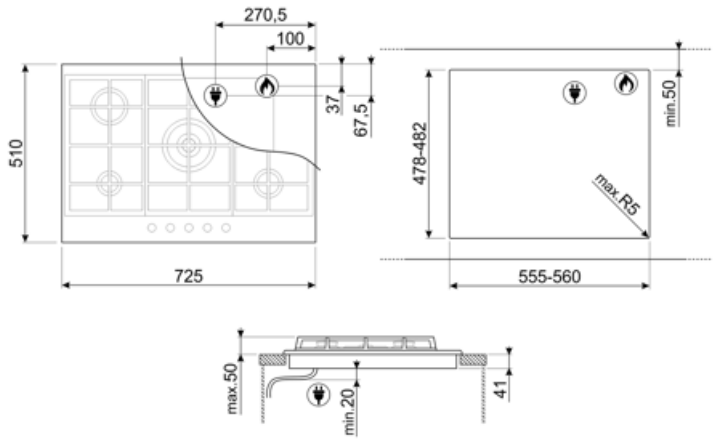

Совместимые Аксессуары



GRW

Решетка ВОК



WOKGHU

Чугунное кольцо Вок

Alternative products



PX375

Цвет: Нержавеющая сталь

Symbols glossary



Стандартная установка: традиционная установка в столешницу, подходит для любых кухонных гарнитуров



Стандартный размер выреза



Поворотные перключатели



Чугунные решетки: максимальная стабильность и прочность.



Ультрабыстрая горелка: мощные сверхбыстрые горелки обеспечивают мощность до 5 кВт.